FLAG FOOTBALL JUNIOR

Entry Championship

Base Championship

Vademecum 2011

Ver. 02.11

SOMMARIO

1 OBIETTIVI DELLA FORMULA 2011 3

2 TERMINE ULTIMO PER L'ISCRIZIONE 3

3 SQUADRE E DIVISION 3

4 STRUTTURA DELLA REGULAR SEASON 3

5 CLASSIFICA 3

6 PENALIZZAZIONI PER MANCATA PARTECIPAZIONE ALLE GIORNATE DI GIOCO 3

7 REQUISITI DI PARTECIPAZIONE PER GLI ATLETI 4

8 REQUISITI DEL COACHING STAFF 4

9 ORGANIZZAZIONE DEGLI INCONTRI 4

10 NORME DI SICUREZZA 5

11 ARBITRAGGI 5

12 LE DIVISION 6

13 CALENDARIO INCONTRI 7

13.1 Nord Division 7

13.2 EST Division 8

13.3 Sud Division 8

14 FORMULA DEI PLAYOFFS 9

15 PLAYOFF 9

15.1 Entry (U13) 9

15.2 Base (U15) 10

15.3 Calendario incontri 11

1 OBIETTIVI DELLA FORMULA 2011

L'elaborazione della formula del Campionato 2011 è stata effettuata per cercare di raggiungere i seguenti obiettivi:

- contenere la durata e la distanza dei bowl per permettere alle squadre di rientrare a casa ad orari accettabili e abbattere costi di lunghe trasferte;
- garantire a tutte le squadre una periodicità degli incontri;
- formare degli arbitri specifici per la flag in accordo con la CIA;
- obbligatorietà tesseramento giocatori.

2 TERMINE ULTIMO PER L'ISCRIZIONE

Il termine ultimo per l'iscrizione al campionato è il 5 marzo 2011, l'importo dell'iscrizione viene stabilito a 200€.

3 SQUADRE E DIVISION

Il Campionato di Flag Football Junior 2011 vedrà la partecipazione di 11 squadre, che sono state suddivise in 3 Division (Nord, Est, Sud).
La suddivisione in Division è stata effettuata utilizzando come unico criterio quello geografico.
Si è cercato di comporre i gruppi in modo da garantire, nei limiti del possibile, un'equità di trattamento a tutte le squadre per quello che riguarda la lunghezza delle trasferte.

4 STRUTTURA DELLA REGULAR SEASON

La regular season è stata struttura in modo che ogni squadra nella propria Division possa effettuare 6 incontri.
Durante ogni "giornata di gioco", ogni squadra si scontrerà sia per la categoria U15 che per U13 (per ogni squadra che dispone di questa categoria).
Gli incontri si potranno svolgere o attraverso concentramenti specifici o una squadra potrà incontrare singolarmente in un unico match l'avversaria, come da calendario presente nel seguente documento.
L'inizio è fissato per il 6 marzo e la conclusione per il 5 giugno.
Ciò non toglie che durante queste giornate possano essere disputati altri bowl.
Questi ultimi verranno considerati extra e non validi ai fini delle classifiche delle Division.

5 CLASSIFICA

La classifica delle squadre all'interno delle proprie Division sarà stilata attraverso i seguenti parametri:

- vittorie e sconfitte;
- differenza punti.

6 PENALIZZAZIONI PER MANCATA PARTECIPAZIONE ALLE GIORNATE DI GIOCO

Non è previsto un criterio di penalizzazione sulla classifica per la mancata partecipazione alle partite.
La mancata partecipazione porterà, comunque, la vittoria a tavolino della squadra avversaria.

7 REQUISITI DI PARTECIPAZIONE PER GLI ATLETI

Ogni squadra potrà tesserare un numero illimitato di atleti, l'età minima di partecipazione è stabilita da regolamento EFAF:

Base (U15) agonistica: nati nel 1996 e nel 1997 per ambedue i sessi.

Entry (U13) agonistica: nati nel 1998 e successivi anni sino al 2001 per ambedue i sessi.

In U15 possono giocare fino a un massimo di 3 giocatori nati nel 1999 o nel 1998.

Ai fini assicurativi e di responsabilità civile, per partecipare al Campionato Nazionale di Flag Football Junior gli atleti devono essere in possesso della certificazione d'idoneità medica alla pratica agonistica del football americano non scaduta.

Per gli atleti dal 2001 al 2000 è sufficiente il certificato di sana e robusta costituzione.

Tutti i partecipanti alle manifestazione devono essere tesserati in un società FIDAF.

In occasione di ogni incontro, tutti i team partecipanti dovranno essere in possesso di:

- elenco dei giocatori tesserati (stampato dal sito FIDAF in originale);
- il roster con i nominativi dei giocatori presenti ed il relativo numero di maglia;
- la copia della visita medica e di un documento d'identità di ciascun atleta o il cartellino federale.

L'uso del paradenti è obbligatorio ad ogni incontro.

8 REQUISITI DEL COACHING STAFF

Per poter partecipare agli incontri gli allenatori delle squadre dovranno essere allineati con il piano di sviluppo degli allenatori FIDAF e avere tutti almeno un Livello 1 Flag.

9 ORGANIZZAZIONE DEGLI INCONTRI

Si richiede alle squadre selezionate per l'organizzazione degli incontri il massimo impegno e la massima attenzione: tutti gli incontri dovranno essere disputati in impianti decorosi, con spogliatoi in buono stato ed in numero adeguato a quello delle squadre presenti.

E tener presente anche l'esigenza di spogliatori a parte per gli atleti di sesso femminile.

È auspicata, seppur non obbligatoria, la presenza di un bar, ristorante o punto di ristoro all'interno del complesso sportivo. Le squadre organizzatrici dovranno segnalare tempestivamente la presenza o l'assenza del punto di ristoro, in modo che le altre squadre partecipanti possano decidere come provvedere al rifornimento di cibo e bevande.

Anche se non obbligatorio, si invitano gli organizzatori a posizionare all'interno dell'impianto sportivo gazebo, panchine od altre strutture che possano consentire a giocatori ed accompagnatori di ripararsi dal sole o dalle intemperie e di rilassarsi nelle pause di gioco.

In occasione di ogni giornata di gioco dovranno di norma essere predisposti 2 o 3 campi di gioco. È naturalmente concessa la possibilità di tracciare più campi all'interno dello stesso terreno di gioco. Per tutti i dettagli relativi alle caratteristiche dei campi di gioco ed alla loro tracciatura, si rimanda all'apposita regola inserita nel Regolamento di Gioco.

Si ricorda che tra un campo e l'altro, e tra i campi e le recinzioni perimetrali bisogna sempre mantenere un distanza di sicurezza tale da garantire una via di fuga che permetta di evitare contatti e scontri pericolosi.

La squadra che ospita l'evento dovrà mettere a disposizione e comunicare alla Commissione Federale un "Direttore di giornata". Questi predisporrà obbligatoriamente un "tavolo di direzione" al coperto e fornito una copia del Regolamento di Gioco per eventuali verifiche e tabellone ufficiale (preferibilmente stampato in grande formato ed affisso ad una parete).

Il "tavolo di direzione" sarà il punto di riferimento per tutte le squadre partecipanti e dovrà essere sempre presidiato dal responsabile, per tutta la durata della giornata.

Il responsabile avrà il compito di:

- ritirare i roster delle squadre all'inizio del bowl;
- verificare l'idoneità dei giocatori e degli allenatori;
- verificare i risultati comunicati dalla crew arbitrale;
- aggiornare il tabellone del bowl con i risultati delle partite disputate.

Alla fine di ogni incontro sarà fatto obbligo alle squadre comunicare al "Direttore di giornata":

- risultato dell'incontro;

- numero di maglia, squadra, nome e cognome dei giocatori che hanno effettuato le segnature;
- nome e cognome del miglior giocatore dell'incontro.

Gli organizzatori dovranno obbligatoriamente garantire la presenza di acqua fornendo un quantitativo minimo di 6 bottiglie da 1,5 l a ciascuna squadra partecipante.
La squadra organizzatrice deve comunicare (a mezzo e-mail) i risultati del bowl alla Commissione Federale entro le ore 12 del giorno successivo al bowl.
La squadra organizzatrice sarà ritenuta direttamente responsabile per eventuali mancanze ed inadempienze e sarà passibile di provvedimenti disciplinari.

10 NORME DI SICUREZZA

Le squadre organizzatrici dei bowl dovranno garantire la presenza, durante l'intera durata del bowl, di un presidio medico di sicurezza, sotto forma di un'ambulanza e/o auto medica attrezzata e un medico, per un eventuale intervento di primo soccorso a giocatori infortunati.
Gli organizzatori devono inoltre garantire la presenza di un kit di primo soccorso (ghiaccio, garze, cerotti, disinfettante, ecc.).

11 ARBITRAGGI

Ogni incontro saranno presenti un "direttore di gara", arbitro ufficiale CIA, e almeno due "collaboratori di gioco" per ogni squadra presente alla giornata.
I "collaboratori di gioco" dovranno essere personale formato e certificato attraverso appositi incontri formativi organizzati dalla CIA (AF5).
Durante gli incontri gli allenatori o i loro assistenti o i giocatori delle squadre che in quel momento si stanno affrontando non possono arbitrare o coadiuvare l'arbitraggio.
Inoltre la squadra organizzatrice dovrà mettere a disposizione gli "uomini delle 7yard", sufficienti per i campi di gioco messi a disposizione.
In ogni caso bisognerà sempre rendere disponibile il Regolamento di Gioco che sarà utilizzato per il Campionato in corso.
Gli arbitri attualmente abilitati sono:

Nome	Cognome	Città	Team
Luciano	De Poli	VA	**Bluestorm**
Silvio	Garzonio	VA	**Bluestorm**
Daniele	Labarile	RA	**Chiefs**
Dario	Duranti	MI	**Daemons**
Luca	Molina	MI	**Daemons**
Alberto	Rigamonti	MI	**Daemons**
Giampiero	Meozzi	UD	**Leoni**
Ettore	Pastorelli	GR	**Longhorns**
Alessio	Rossi	GR	**Longhorns**
Matteo	Antorini	PR	**Panthers**
Ettore	Consiglio	PR	**Panthers**
Cesare	Sgroi	PR	**Panthers**
Nicola	Accordini	VR	**Redskins**
Alessandro	Manzoni	VR	**Redskins**
Godyl	Logronio	MI	**Rhinos**
Davide	Atro	PD	**Saints**
Simone	Breggié	PD	**Saints**
Alessandro	Contessa	PD	**Saints**
Michael	Nones	PD	**Saints**
Samuele	Rigato	PD	**Saints**
Pasquale	De Filippo	MI	**Seamen**
Stephane	Gossens	MI	**Seamen**
Rizza	Roberto	MI	**Seamen**
Alessandro	Terramocci	MI	**Seamen**
Paolo	Vailetti	MI	**Seamen**

12 LE DIVISION

NORD		U15	U13	EST		U15	U13	SUD		U15	U13
	Blue Storms	X	X		Chihuahua	X			Chiefs		X
	Daemons	X	X		Leoni	X			Legio XIII	X	X
	Rhinos	X	X		Saints	X			Olimpia	X	X
	Seaman	X	X						Panthers	X	X

13 CALENDARIO INCONTRI

13.1 Nord Division

HOST	DATA	Base (U15)		Entry (U13)	
		HOME	GUEST	HOME	GUEST
DAE	06-mar	RHI	BLU	DAE	SEA
DAE	06-mar	DAE	SEA	BLU	RHI
DAE	06-mar	DAE	BLU	RHI	SEA
DAE	06-mar	RHI	SEA	DAE	BLU
BLU	13-mar	BLU	SEA	BLU	SEA
RHI	13-mar	RHI	DAE	RHI	DAE
BLU	20-mar	BLU	RHI	BLU	RHI
SEA	27-mar	SEA	DAE	SEA	DAE
BLU	08-mag	DAE	RHI	SEA	BLU
BLU	08-mag	SEA	BLU	RHI	DAE
BLU	08-mag	SEA	RHI	DAE	BLU
BLU	08-mag	BLU	DAE	SEA	RHI

13.2 EST Division

HOST	DATA	Base (U15)	
		HOME	GUEST
LEO	20-mar	LEO	SAI
		SAI	CHI
		LEO	CHI
SAI	03-apr	SAI	CHI
		CHI	LEO
		SAI	L EO
CHI	01-mag	CHI	SAI
		LEO	SAI
		CHI	LEO

13.3 Sud Division

HOST	DATA	Base (U15)		Entry (U13)	
		HOME	GUEST	HOME	GUEST
OLI	27-mag	PAN	LEG	LEG	OLI
		PAN	OLI	PAN	CHI
		LEG	OLI	PAN	LEG
CHI	10-apr	PAN	LEG	CHI	PAN
		PAN	OLI	CHI	LEG
				PAN	OLI
PAN	15-mag	PAN	LEG	LEG	PAN
		PAN	OLI	CHI	OLI
				OLI	PAN
LEG	22-mag	LEG	OLI	OLI	CHI
		LEG	OLI	LEG	CHI
				OLI	LEG

14 FORMULA DEI PLAYOFFS

Visto il numero delle squadre presenti in campionato tutte hanno diritto di partecipare ai playoffs.
A fine stagione verrà realizzata una classifica generale delle squadre in base alla quale verranno stabiliti gli incroci del primo turno di playoff.
Per i TIE BREAKERS vedere art. 22 e art. 23 del "REGOLAMENTO DELL'ATTIVITA' AGONISTICA E NORME PER LA DISPUTA DEI CAMPIONATI" a esclusione dei seguenti punti: art. 22.2, art 22.7 e art. 23.8
Al fine di garantire più incontri durante i playoff verrà creato un torneo collaterale attraverso le squadre che non avanzano si incontreranno al fine di definire i restanti piazzamenti in classifica.

15 PLAYOFF

I playoff verranno giocati in due giornate, durante i quali si cercherà di non far giocare in contemporanea le categorie (Entry U13/Base U15) e di garantire alle squadre almeno 2 incontri.
Quindi per le squadre che non avanzeranno nelle fasi eliminatorie, si prevedono degli incontri in cui si scontreranno al fine di determinare tutti i piazzamenti della classifica generale.

15.1 Entry (U13)

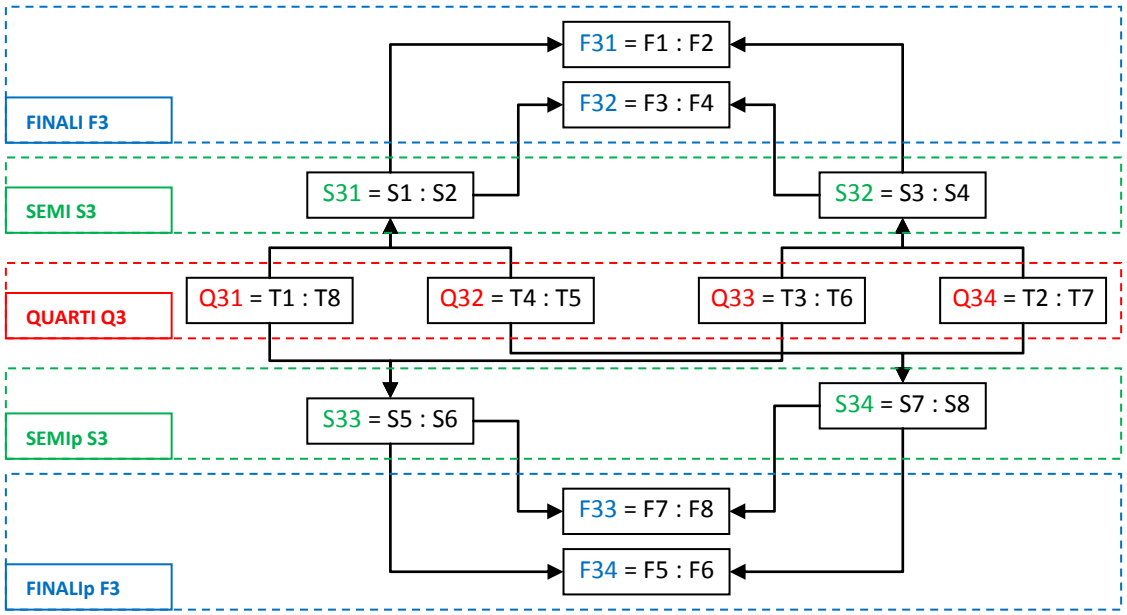

15.2 Base (U15)

Le ultime 4 classificate si affronteranno per determinare chi potrà accedere ai quarti di finale.

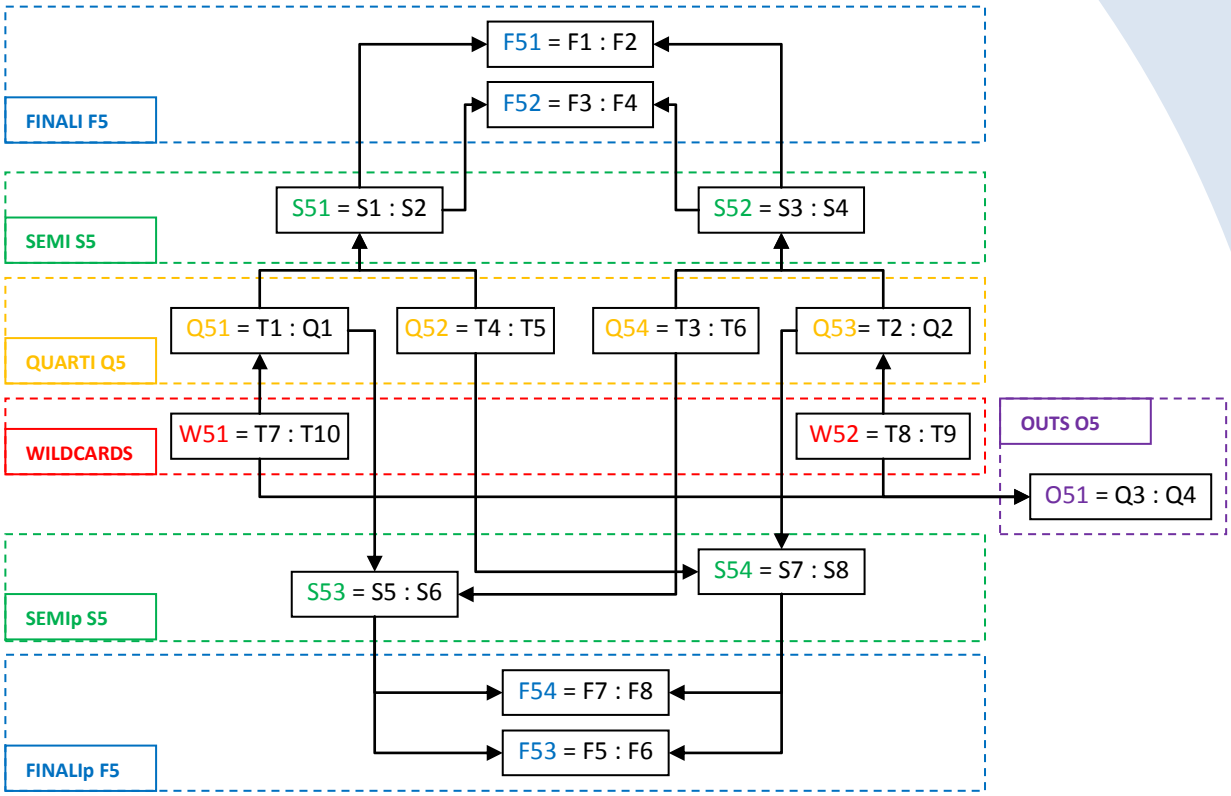

15.3 Calendario incontri

Si prevede che per la durata del torneo siano disponibili almeno 4 campi di gioco.

Categoria	Campo 1	Campo 2	Campo 3	Campo 4
Giorno 1				
Base (U15)	W51 = T7 : T10	W52 = T8 : T9		
Entry (U13)	Q31 = T1 : T8	Q34 = T2 : T7	Q32 = T4 : T5	Q33 = T3 : T6
Base (U15)	Q51 = T1 : Q1	Q53 = T2 : Q2	Q52 = T4 : T5	Q54 = T3 : T6
Giorno 2				
Entry (U13)	S31 = S1 : S2	S32 = S3 : S4	S33 = S5 : S6	S34 = S7 : S8
Base (U15)	S51 = S1 : S2	S52 = S3 : S4	S53 = S5 : S6	S54 = S7 : S8
Entry (U13)	F33 = F7 : F8	F34 = F5 : F6		
Base (U15)	F54 = F7 : F8	F53 = F5 : F6	O51 = Q3 : Q4	
Entry (U13)	F31 = F1 : F2	F32 = F3 : F4		
Base (U15)	F51 = F1 : F2	F52 = F3 : F4		
FINE TORNEO				